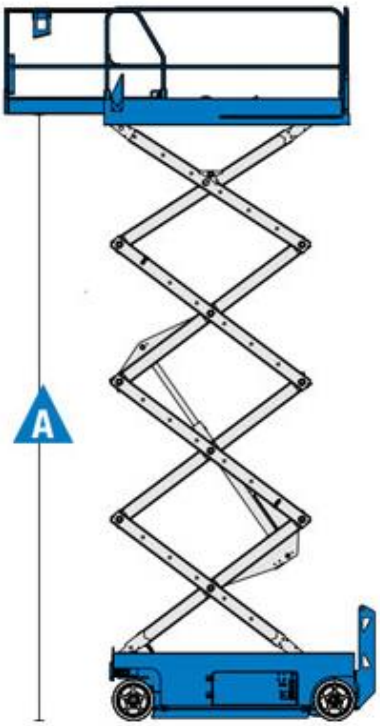
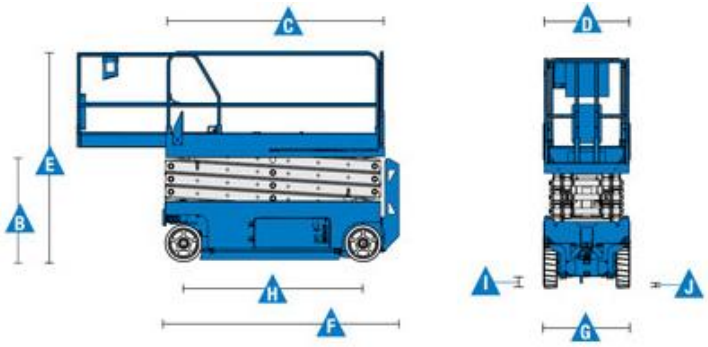
Arbeitshöhe max.*	8,10 m
A Plattformhöhe max.	6,10 m
B Plattformhöhe – eingefahren	1,04 m
C Plattformlänge – außen	2,26 m
ausgeschoben	3,18 m
Plattformausschub	0,91 m
D Plattformbreite – außen	1,15 m
Geländerhöhe	1,10 m
Höhe der Fußleiste	0,15 m